BA64-23系列
BA TYPE

- 高效率透浦風機，FMEG可達75
- 本機取得台灣節能標章
- 本機選用高效率等級馬達
- 本機適用於各種機械製程排風
- 本機適用於各種機械製程所需之冷卻、烘乾
- 泛用於各種集塵機、水洗處理機之後段抽引

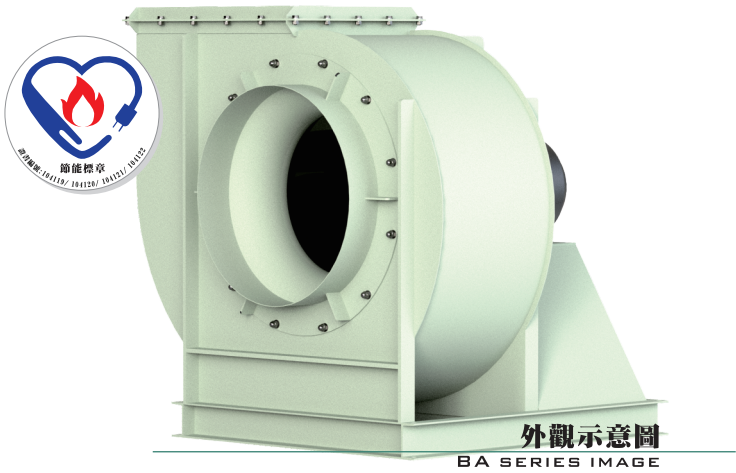

外觀示意圖
BA SERIES IMAGE

裝配方向視圖與尺寸（Dimensions）

BA64-23　風機實際尺寸請依2D圖檔為準。

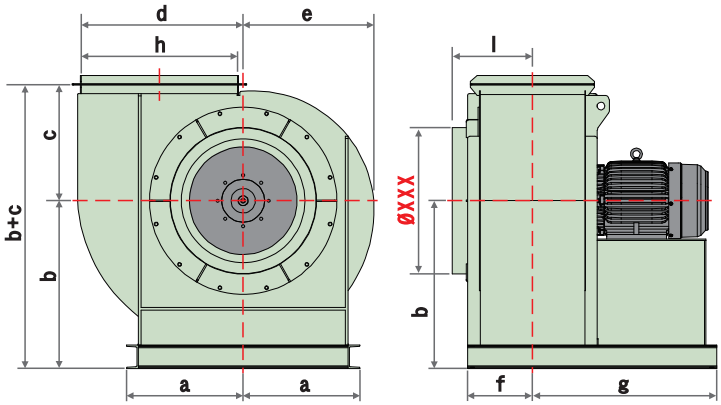

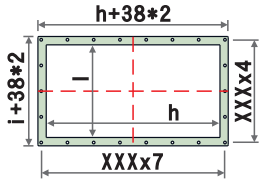

出口法蘭

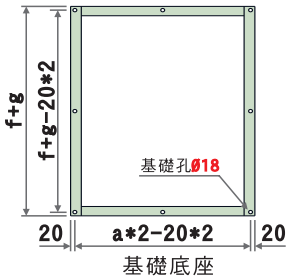

基礎底座

A向葉輪　　B向葉輪

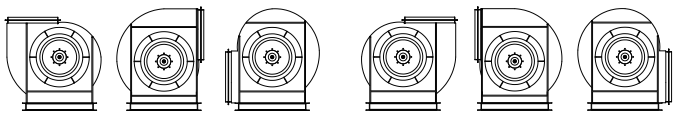

風機方向代號：F向　A向　D向　E向　B向　C向

性能曲線圖（PERFORMANCE CURVES）

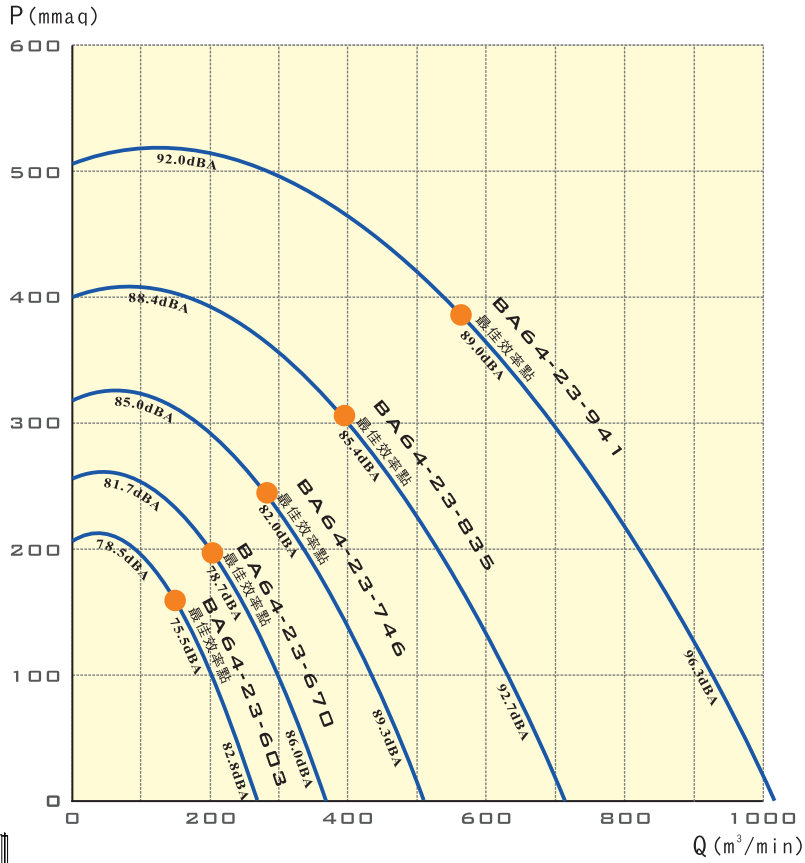

建議運用區：依ASHRAE-90.1標準，最高效率點下移15個百分點。

標準性能表（STANDARD PERFORMANCE DATA）

特性 / 型號	馬力 OUTPUT POWER HP	頻率 FREQUENCY Hz	電壓 VOLTAGE V	相數 PHASE Ø	極數 POLES P	轉速 SPEED RPM	電流 CURRENT A	適用風量 AIRVOLUME m^3/min	適用靜壓 STATIC PRESSURE mmAq	噪音 NOISE dB	重量 WEIGHT Kg	備註A NOTE A
BA64-23-603	7.5	60	380	三	4	1765	10.7	180~150~120	127~160~184	73.0	約XXX	N-1999
BA64-23-670	15	60	380	三	4	1765	21	247~206~165	157~198~227	78.7	約XXX	N-1999t
BA64-23-746	20	60	380	三	4	1765	28.5	341~284~228	194~246~282	82.0	約XXX	N-1999t
BA64-23-835	40	60	380	三	4	1775	56.7	478~399~319	243~308~353	85.4	約XXX	N-1999t
BA64-23-941	75	60	380	三	4	1785	101	684~570~456	309~391~448	89.0	約XXX	N-1999t

- 性能測試，依AMCA-210 FIG.15標準，已換算為標準狀態
- 噪音測試，依ISO-13347標準，量測為聲壓值，為工廠條件下測試
- 噪音為最高效率點之噪音值，測試方法為ISO 13347標準。
- 風機實際尺寸因型式不同而有所從動，請依2D圖檔為準。
- 電壓可指定，訂貨需備註使用電壓

表列風機重量 含馬達重量